descripción description ·

- Luminaria de canto para aplicación saliente en interiores;
- Versiones para 1 y 2 lámparas fluorescentes;
- Aparato discreto y agradable, haciendo remate con dos caras de la pared;
- Se puede aplicar horizontal o verticalmente;
- Disponible con difusor acrílico opalino o prismático;
- Gran facilidad de mantenimiento.

- Luminaire d'angle pour application saillante en intérieur;
- Versions pour 1 et 2 lampes fluorescentes;
- Appareil discret et agréable;
- Possibilité d'application dans l´horizontal ou vertical;
- Disponible avec diffuseur acrylique opalin ou prismatique;
- Grande facilité de maintenance.

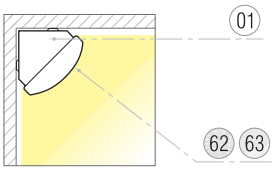

acabados finitions ·

01 Cuerpo en chapa de acero lacada a epoxy blanca RAL 9016.
Corps en tôle d'acier laquée époxy blanc RAL 9016

diagr.polar p.diagr. ·

Depart. Marketing - HA © Climar . Novembro 2009 | FTM.193.09.0

símbolos symboles · não incluída / not included · T8 • **G13** · 230V/50Hz **EN 60 598** · 650ºC · 850ºC *sob consulta* · **IP30** **IK05**

difusores diffuseurs ·

62 **A** - Acrílico prismático . *Acrylique prismatique*

63 **O** - Acrílico opal 030 . *Acrylique opalin 030*

extras standard extras · **K** - Kit de emergencia 1 a 3 horas. *Kit d'urgence 1 a 3 heures.*

opciones options ·

b - Versión-base Reactancia Ferromagnética (convencional). *Version-base Ballasts Conventionnels (ferromagnétiques).*

Comp. - Reactancia Ferromagnética (convencional) y Condensador para Corrección del Factor de Potencia. *Ballasts Conventionnels (ferromagnétiques) et compensé par un condensateur.*

HF - Reactancia Electrónica. *Ballaste Electronique.*

DIM 1-10V- Reactancia Electrónica que permite Regulación Flujo Luminoso. *Ballaste Electronique qui permet la Régulation du Flux Lumineux.*

Dali (Digital Addressable Lighting Interface) - Sistema de control de iluminación Dali. *Système de contrôle de l'éclairage Dali.*

pedido commande · *ex: ACO 1x36 W A Dali* = ***33.04.136.05.03***

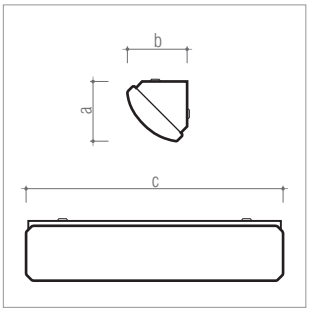

dif.(62) A - Acrílico prismático . *Acrylique prismatique*

W		a	b (mm)	c	kg	(dm³)*	b (33.04. ...)	Comp. (33.04. ...)	HF (33.04. ...)	DIM 1-10V (33.04. ...)	DALI (33.04. ...)
1x18W	G13	130	130	665	2,000	11,2	118.01.01 ✓	118.01.03	118.04.01	118.05.00	118.05.02
1x36W	G13	130	130	1250	2,950	21,1	136.01.01 ✓	136.01.03	136.04.01	136.05.01	136.05.03
1x58W	G13	130	130	1590	3,100	26,8	158.01.01 ✓	158.01.03	158.04.02	158.05.00	158.05.02
2x18W	G13	160	160	675	2,550	15,5	218.01.02	218.01.03	218.04.01	218.05.00	218.05.02
2x36W	G13	160	160	1263	3,000	44,2	236.01.02 ✓	236.01.03	236.04.01	236.05.00	236.05.02

dif.(63) O - Acrílico opal 030 . *Acrylique opalin 030*

W		a	b (mm)	c	kg	(dm³)*	b (33.04. ...)	Comp. (33.04. ...)	HF (33.04. ...)	DIM 1-10V (33.04. ...)	DALI (33.04. ...)
1x18W	G13	130	130	665	2,000	11,2	118.01.00 ✓	118.01.02	118.04.00	118.05.01	118.05.03
1x36W	G13	130	130	1250	2,950	21,1	136.01.00 ✓	136.01.02	136.04.02	136.05.02	136.05.04
1x58W	G13	130	130	1590	3,100	26,8	158.01.00 ✓	158.01.02	158.04.00	158.05.01	158.05.03
2x18W	G13	160	160	675	2,550	15,5	218.01.00	218.01.01	218.04.00	218.05.01	218.05.03
2x36W	G13	160	160	1263	3,000	44,2	236.01.00 ✓	236.01.01	236.04.00	236.05.01	236.05.03

La información queda sujeta a corrección o modificación sin preaviso. Compruebe la versión actual en www.climar.pt . *Les informations peuvent être corrigées ou modifiées sans préavis. Consulter la page www.climar.pt pour la dernière version.*

Cantidad Mínima . Asumir el pedido de cantidades mínimas en artículos que figuran con este símbolo.
Quantité Minimale. *Assumer une quantité minimale de commande pour les articles avec ce symbole.*

lámpara incorporada . *lampe fournie*

Marca de conformidad con las Normas Europeas del Comité Europeo de Normalización Electrotécnica (CENELEC), aplicable a todo el material eléctrico certificado por CERTIF en el ámbito del acuerdo CCA de CENELEC.

Marque de conformité avec les Normes Européennes du Comité Européen de Normalisation Electrotechnique (CENELEC), applicable à tout le matériel électrique certifié par CERTIF conformément à l´accord CCA du CENELEC.

Producto diseñado y fabricado en conformidad con la directiva comunitaria 89 / 336 / CEE relativa a la Compatibilidad Electromagnética y con la Directiva Comunitaria 73 / 23 / CEE para equipamiento de Baja Tensión.

Conception et fabrication des produits en conformité avec la directive communautaire 89 / 336 / CEE relative à la Compatibilité Electromagnétique et avec la Directive Communautaire 73 / 23 / CEE pour équipement de basse tension.

Clase I. Aislamiento principal y protección por conexión a tierra prevista en las partes metálicas accesibles.
Classe I. *Isolation principale et protection par un branchement à la terre prévu dans les parties métalliques accessibles..*

Clase III. Previsto para alimentación con baja tensión.
Classe III. *Prévu pour les alimentations en très basse tension*

adosada a techo
en plafonnier

aplique pared
applique murale

suspendida
suspendu

empotrada pared
encastrée au mur

nº. de lámparas . potencia
nº lampes . puissance

portalámparas . *culot*

dimensiones en mm . *dimensions en mm*

Peso unitario aproximado sin embalaje (en Kg).
Poids unitaire sans emballage (en Kg).

Volumen unitario con embalaje (en dm³).
Volume unitaire avec emballage (en dm³).

IPxx **Índice de Protección.** El primer algoritmo identifica la protección contra entrada de elementos sólidos y el segundo de los líquidos.
Degrés de Protection. *le 1er chiffre indique la protection à l'entrée de corps solides et le 2ème chiffre indique l'entrée de corps liquides.*

IKxx **Índice Resistencia Mecánica.** Resistencia a impactos mecánicos externos.
Degré de résistance mécanique. *Protection contre les impacts mécaniques externes.*

En *Stock* . Artículos por lo general en almacén.
En Stock. *Articles généralement en magasin.*

a petición . ***sur demande.***

lámpara no incorporada . *lampe non fournie*

ENEC – Marca común europea concedida en el ámbito del Acuerdo ENEC, aplicable a todo tipo de luminarias en conformidad con las normas de la serie EN 60 598. Marca reconocida en todos los países subscritores del mencionado acuerdo. 04 – Marca emitida por CERTIF.

ENEC – Marque commune européenne conçue selon l'accord ENEC appliquée à tous types de luminaire en conformité avec les Normes de la série EN 60 598. Marque reconnue dans tous les pays souscripteurs de l'accord. 04 - Marque émise par CERTIF.

La luminária no se puede recubrir com un material aislante o análogo. *Luminaires ne pouvant pás être recouverts d'un matériau isolant thermique ou analogue.*

Clase II. Con el aislamiento principal y el aislamiento suplementario, pero sin medio de protección por conexión a tierra.
Classe II. *Isolation principale et isolation supplémentaire mais sans moyen de protection pour un branchement à la terre.*

de esquina
d'angle

de pie
sur pied

empotrada suelo
encastrée au sol

de mesa
de chevet

empotrada techo
encastrée en plafond

650ºC
850ºC
960ºC

Resistencia a fuego y a inflamación. El ensayo se realiza utilizando un hilo de NI-Cr incandescente a temperatura de 650ºC, 850ºC o 960ºC.
Résistance à la flamme et à la combustion. *Les essais sont effectués avec un câble Ni-Cr incandescent et chauffé à 650º, 850ºC ou 960ºC.*

dimensión del corte en el techo para empotrar la luminaria. Tolerancia en mm
découpe pour encastrement. Tolérance en mm.

adaptable a los módulos estándar de los techos falsos.
adaptable aux modules standards de faux plafonds.

distancia mínima de los objetos iluminados (en metros).
distance minimum entre le luminaire et l'object éclairé (en mètres)

Sustitución por Lámpara de LED's. Este símbolo, presente junto algunos de nuestros productos, significa que es posible la sustitución de lámparas (fluorescentes, de halógeno, etc...) por lámparas de LED's adaptables (con las mismas características, y mismo soporte).

Remplacement par ampoules de LED's. *Ce symbole, apposé à certains de nos produits, signifie que le remplacement des ampoules traditionnelles est possible (incandescentes, halogènes, etc.….) par des ampoules de LED's adaptables (avec les mêmes caractéristiques, même support).*